Многофункциональный дисплей
с мая 2009 года

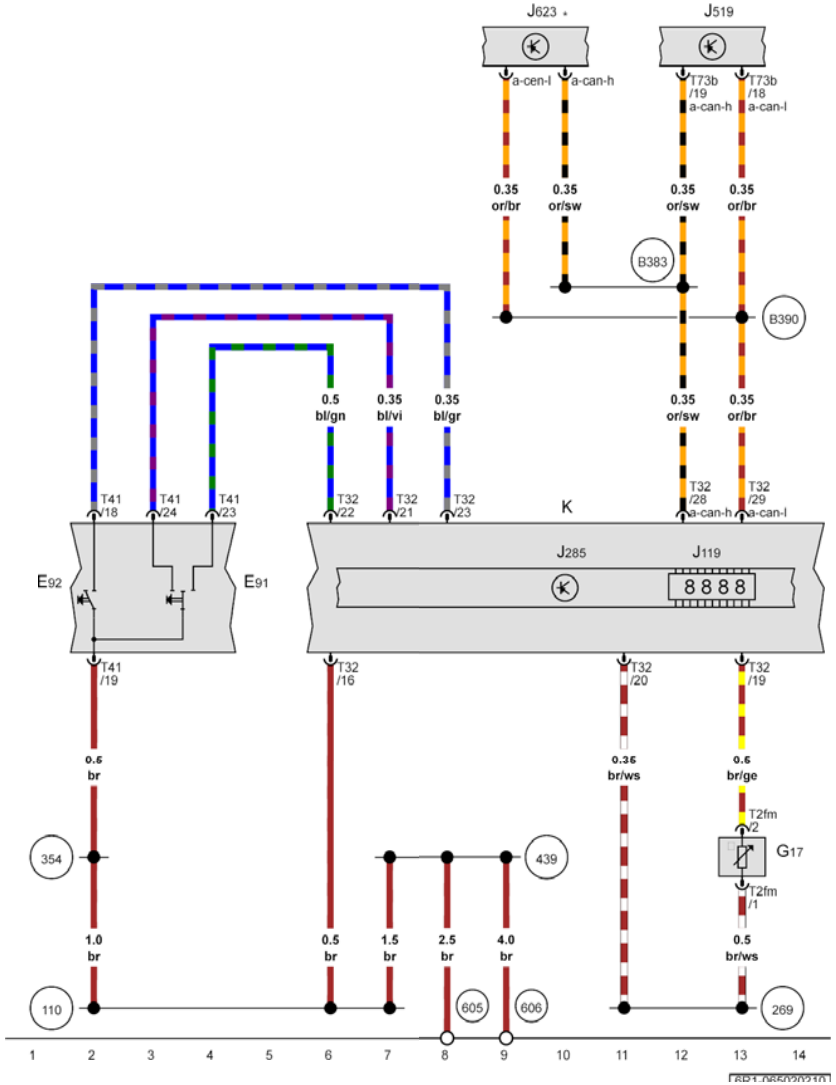

ws = белый
sw = чёрный
ro = красный
br = коричневый
gn = зелёный
bl = синий
gr = серый
li = лиловый
ge = жёлтый
or = оранжевый
rs = розовый

Клавиша сброса, Датчик температуры наружного воздуха, Многофункциональный дисплей, Блок управления бортовой сети, Комбинация приборов

E91 - Переключатель функций
E92 - Клавиша сброса
G17 - Датчик температуры наружного воздуха
J119 - Многофункциональный дисплей
J285 - Блок управления комбинации приборов
J519 - Блок управления бортовой сети
J623 - Блок управления двигателя
K - Комбинация приборов
T2fm - Разъём, 2-контактный
T32 - Разъём, 32-контактный
T41 - Разъём, 41-контактный
T73b - Разъём, 73-контактный
110 - Соединение с массой 2 в жгуте проводов передней панели
269 - Соединение с массой (масса датчика) 1 в жгуте проводов комбинации приборов и органов управления
354 - Соединение с массой 6 в жгуте проводов комбинации приборов и органов управления
439 - Соединение с массой 3 в жгуте проводов передней панели
605 - Точка соединения с массой на рулевой колонке сверху
606 - Точка соединения с массой под центральной консолью вблизи рычага переключения
B383 - Соединение 1 (шина CAN-привод, провод High) в главном жгуте проводов
B390 - Соединение 1 (шина CAN-привод, провод Low) в главном жгуте проводов
* - см. соответствующую схему электрооборудования для двигателя