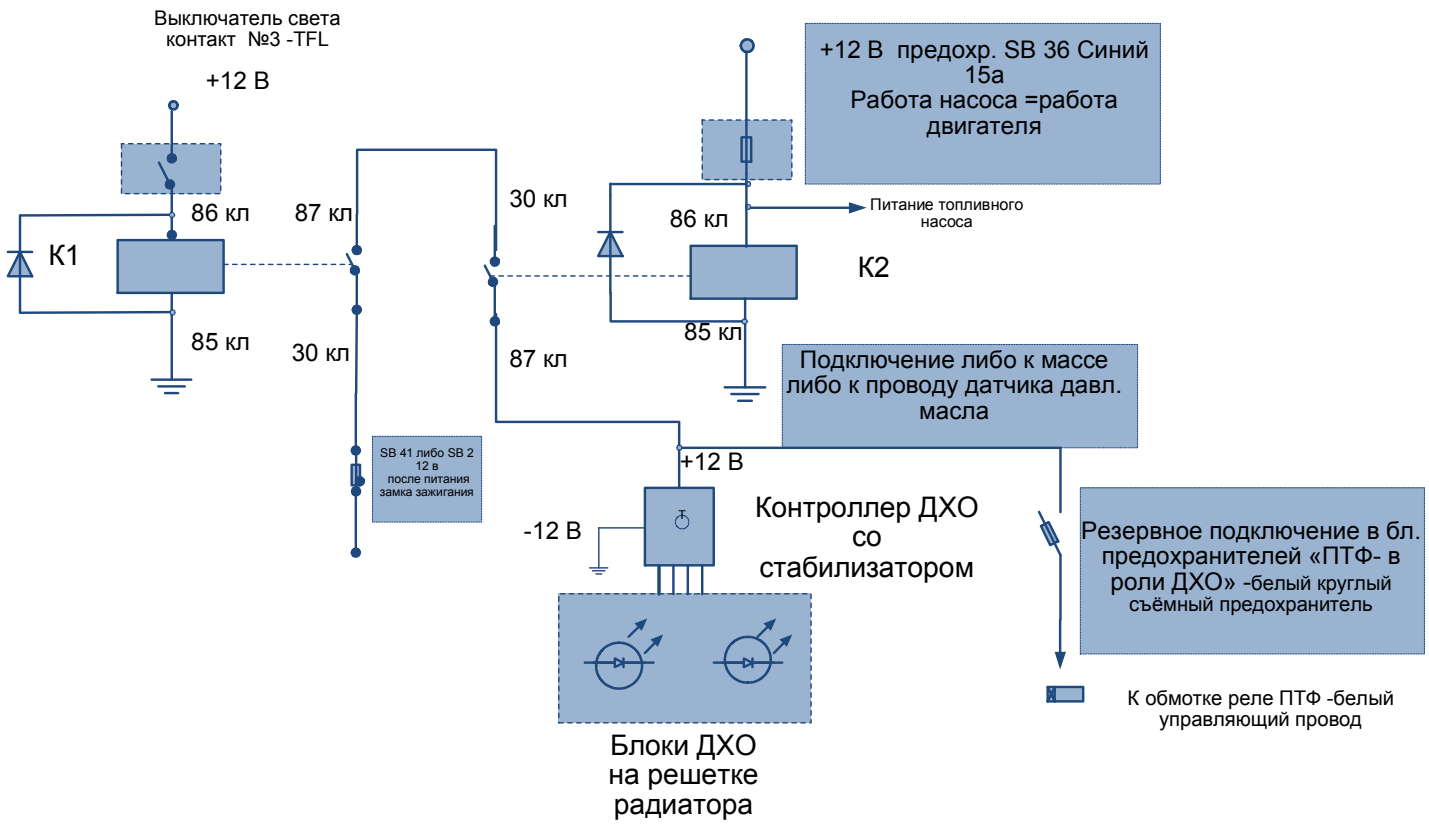Электрическая принципиальная схема подключения ДХО на двух реле