Моторное масло: слив; замена масляного фильтра, заполнение новым маслом

Указание по двигателям с турбонагнетателем → Глава

Слив моторного масла и замена масляного фильтра, двигатели 1,0 л TSI, 1,2 л TSI, 1,4 л TSI и 1,6 л SRE → Глава

Слив моторного масла и замена масляного фильтра, дизельные двигатели Common-Rail → Глава

Слив моторного масла и замена масляного фильтра, двигатель 2,0 л TSI → Глава

Слив моторного масла и замена масляного фильтра, двигатель 2,0 л TSI „модель R“ → Глава

Заправка моторным маслом → Глава

Указание по двигателям с турбонагнетателем

После замены моторного масла и масляного фильтра нужно при первом запуске двигателя учитывать следующее:

- Пока в комбинации приборов горит контрольная лампа давления масла, двигатель должен работать только на холостых оборотах.
- Педаль акселератора не нажимать!
- Нажимать на педаль акселератора разрешается, только когда погаснет контрольная лампа в комбинации приборов (т.е. когда в системе смазки установится надлежащее давление).

Осторожно!

При увеличении оборотов возможно повреждение турбонагнетателя или его полный выход из строя. Т.к. турбонагнетатель работает с очень высокой скоростью вращения, то при недостатке смазки его подшипники могут выйти из строя в течение нескольких секунд!

Если из турбонагнетателя замечены утечка масла, вибрации или появление неестественного запаха, то двигатель надлежит немедленно заглушить.

Слив моторного масла и замена масляного фильтра, двигатели 1,0 л TSI, 1,2 л TSI, 1,4 л TSI и 1,6 л SRE

Осторожно!

- ***Возможны повреждения нейтрализатора при переливе моторного масла. При откачке остается еще много остатков.***
- ***Всегда сливать масло из двигателя. Откачка запрещена.***

Необходимые специальные приспособления, контрольные и измерительные приборы, а также вспомогательные средства

- Приспособление для откачки масла -VAS 6622A-
- Салфетка для впитывания масла

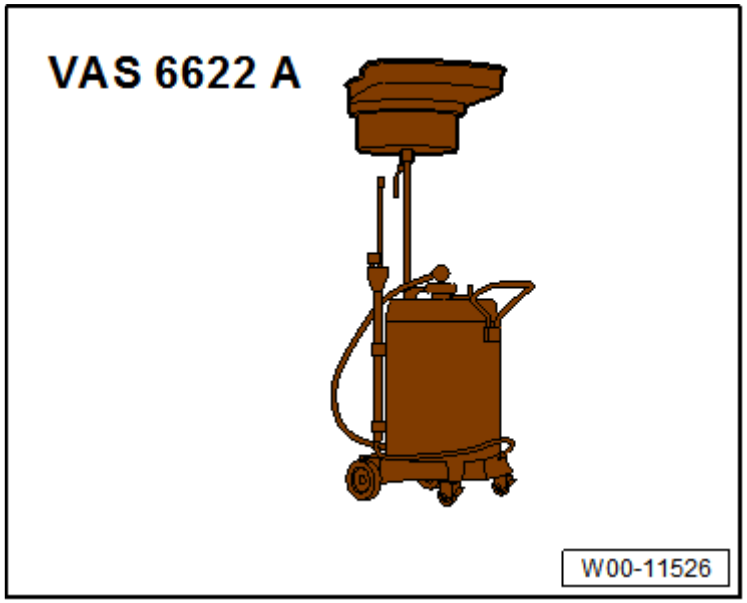

- Ключ для масляного фильтра -3417-
- Ленточный съёмник Hazet -2171-1-

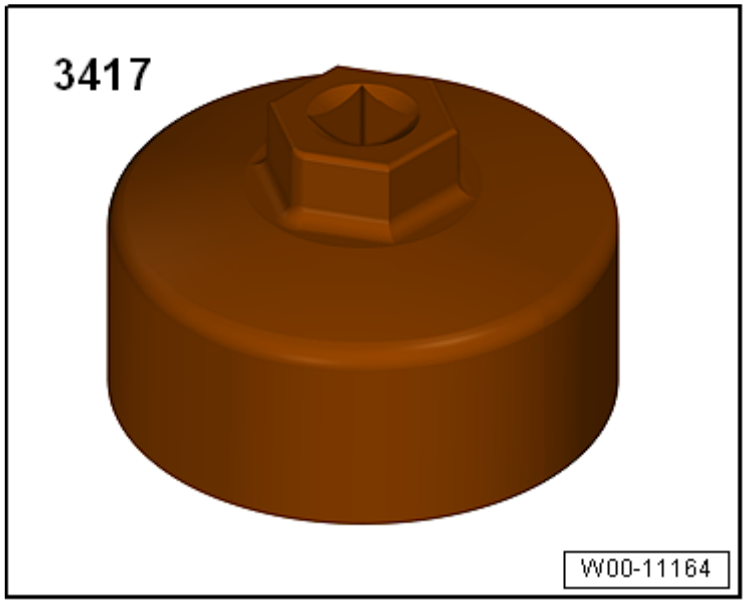

- Динамометрический ключ -V.A.G 1331-

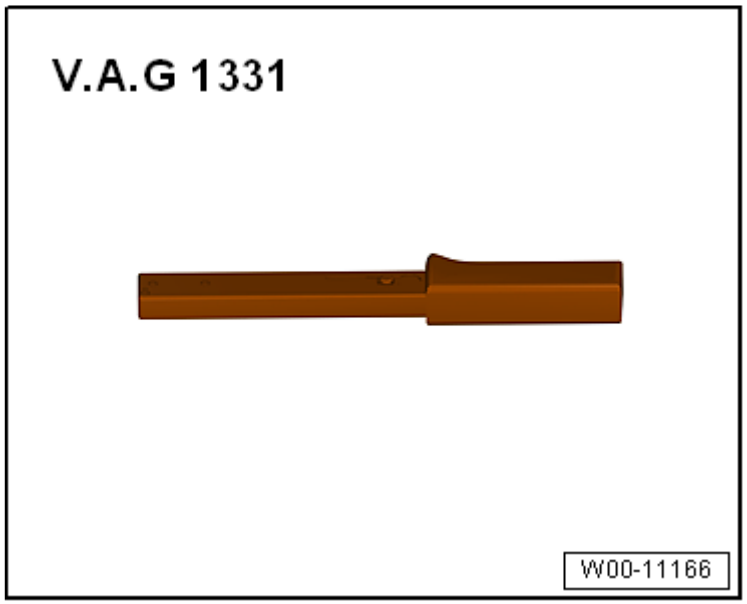

Снятие масляного фильтра.

– Снять „нижний“ шумоизолирующий кожух моторного отсека → Глава.

– Ослабить и снять масляный фильтр -стрелка- при помощи ленточного съёмника Hazet -2171-1- или ключа -3417-.

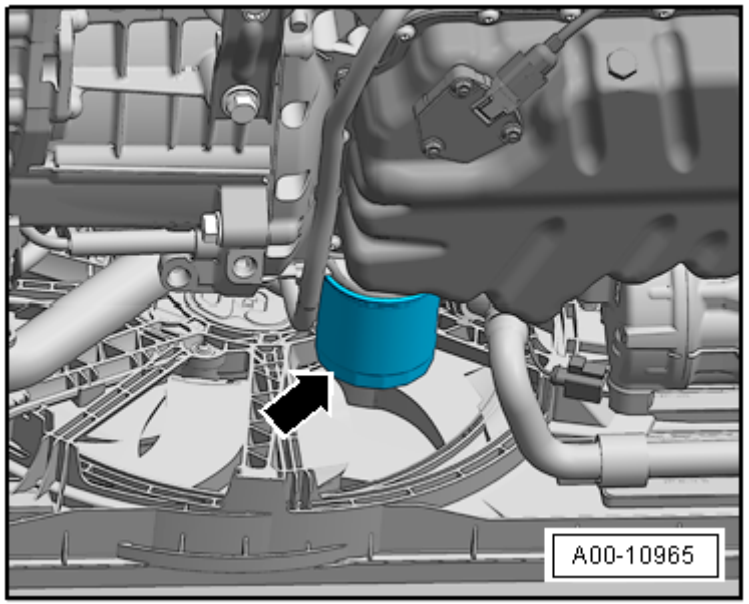

Установка масляного фильтра

– На двигателе очистить привалочную поверхность для масляного фильтра.

– Уплотнительное кольцо масляного фильтра слегка смазать моторным маслом.

– Ввернуть масляный фильтр -стрелка- и затянуть его с помощью ключа -3417- предписанным моментом.

Момент затяжки	Нм
Масляный фильтр	20

Слив моторного масла при 1-й замене → Ссылка

Слив моторного масла после 1-й замены → Ссылка

Слив моторного масла при 1-й замене масла.

– Выкрутить пробку для слива масла с несъёмным уплотнительным кольцом -1- и утилизировать.

– Слить моторное масло.

Указание

Соблюдать правила утилизации отработанных материалов!

– Вкрутить новую пробку для слива масла -3- с новым уплотнительным кольцом -2- от руки и затянуть предписанным моментом.

Слив моторного масла после 1-й замены масла.

– Выкрутить пробку для слива масла -2- и утилизировать уплотнительное кольцо -3-.

Указание

Пробка для слива масла используется дальше после 1-й замены масла.

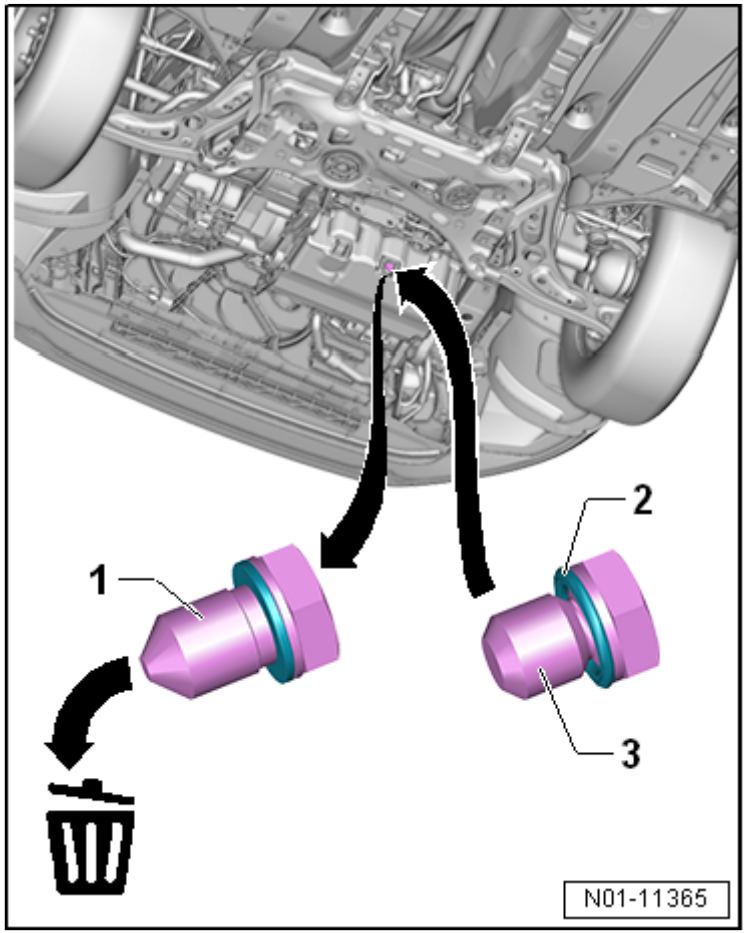

– Слить моторное масло.

Указание

Соблюдать правила утилизации отработанных материалов!

– Вкрутить пробку для слива масла -2- с новым уплотнительным кольцом -1- от руки и затянуть предписанным моментом.

– Установить „нижний“ (шумоизолирующий) кожух моторного отсека → Глава.

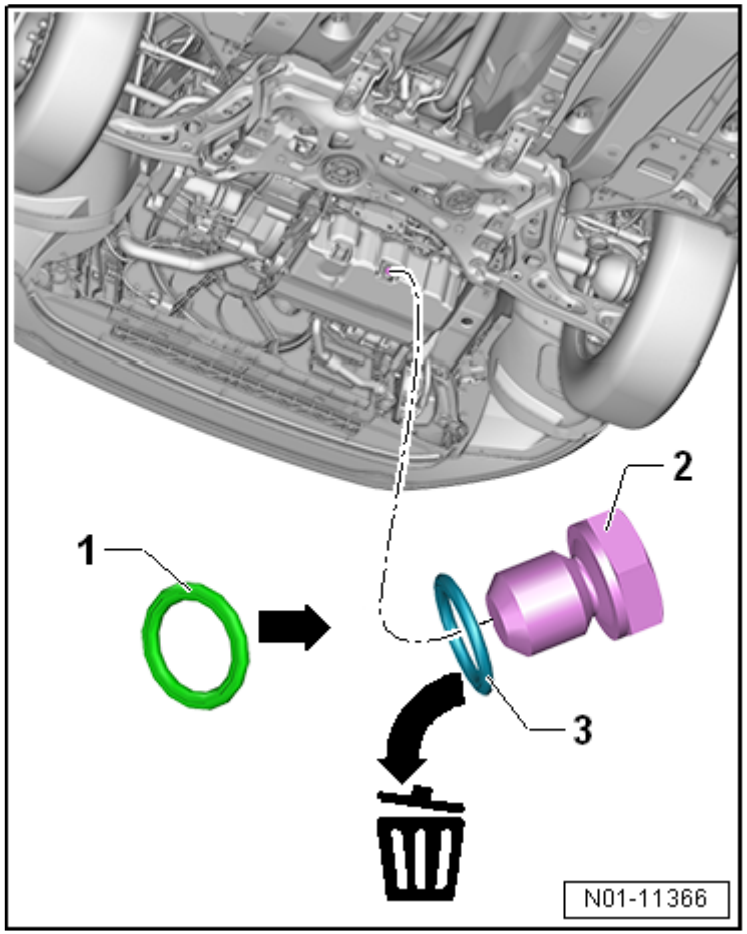

Момент затяжки	Нм
Резьбовая заглушка для слива масла	30

– Заправка моторного масла.

Заправочный объём моторного масла:

♦ → Таблицы инспекционного сервиса

- Моторное масло: заправочные объёмы и спецификации → Глава

ВНИМАНИЕ!

- ***Запрещается превышать указанные моменты затяжки.***
- ***Слишком сильная затяжка может привести к разгерметизации пробки и даже к повреждению резьбового отверстия.***

Слив моторного масла и замена масляного фильтра, дизельные двигатели Common-Rail

Необходимые специальные приспособления, контрольные и измерительные приборы, а также вспомогательные средства

- Приспособление для откачки масла -VAS 6622A-
- Торцевая головка SW 32

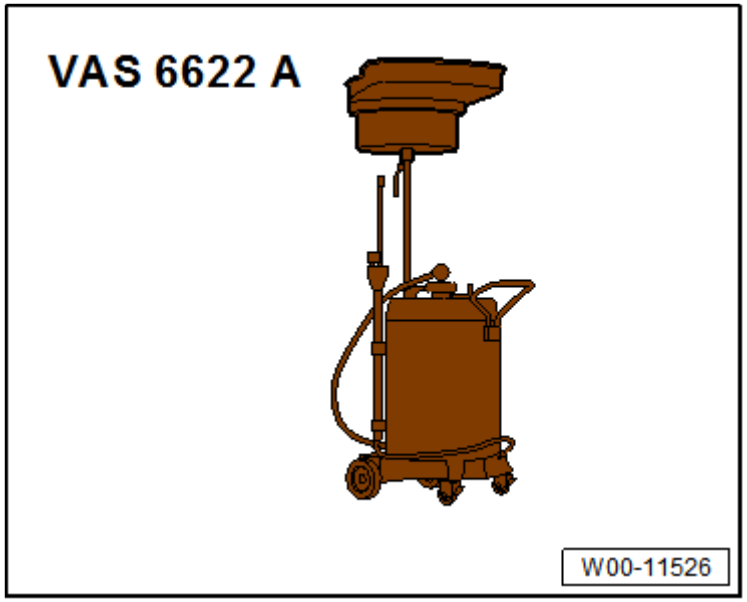

- Динамометрический ключ -V.A.G 1331-
- Салфетка для впитывания масла

– Снять „нижний“ шумоизолирующий кожух моторного отсека → Глава.

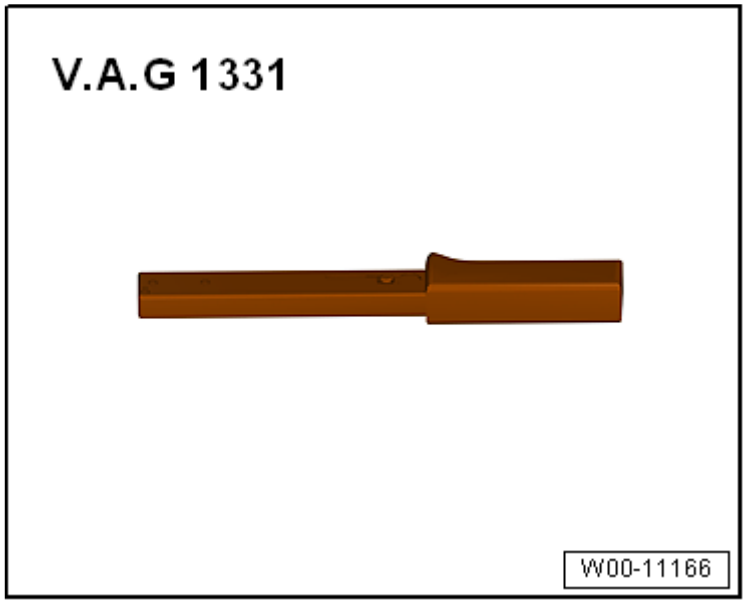

– Отсоединить разъём -1- насоса, работающего после выключения двигателя.

– Снять провод генератора -2- с крепления -3- и отклонить в -направлении стрелки-.

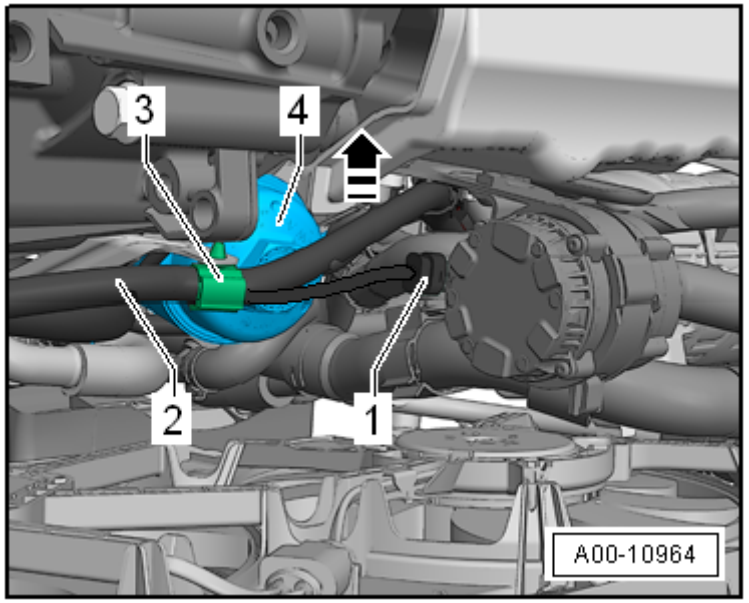

– Выкрутить резьбовую пробку отверстия для слива масла -1- из резьбовой крышки -3- и слить моторное масло.

Снятие масляного фильтра.

– Снять резьбовую крышку -3- с помощью торцевой головки SW 32.

Замена фильтрующего элемента масляного фильтра

– Извлечь фильтрующий элемент -5-.

– Вставить уплотнительное кольцо -2- в канавку резьбовой пробки сливного отверстия резьбовой крышки -1- и затянуть предписанным моментом.

– Смазать моторным маслом новое уплотнительное кольцо -4- и вставить фильтрующий элемент -5-.

– Закрутить резьбовую крышку -3- с помощью торцевой головки SW 32 и затянуть предписанным моментом.

– Закрепить на месте провод генератора и подключить разъём к насосу, работающему после выключения двигателя.

– Загрязнённые моторным маслом провода и трубопроводы очистить салфеткой для впитывания масла.

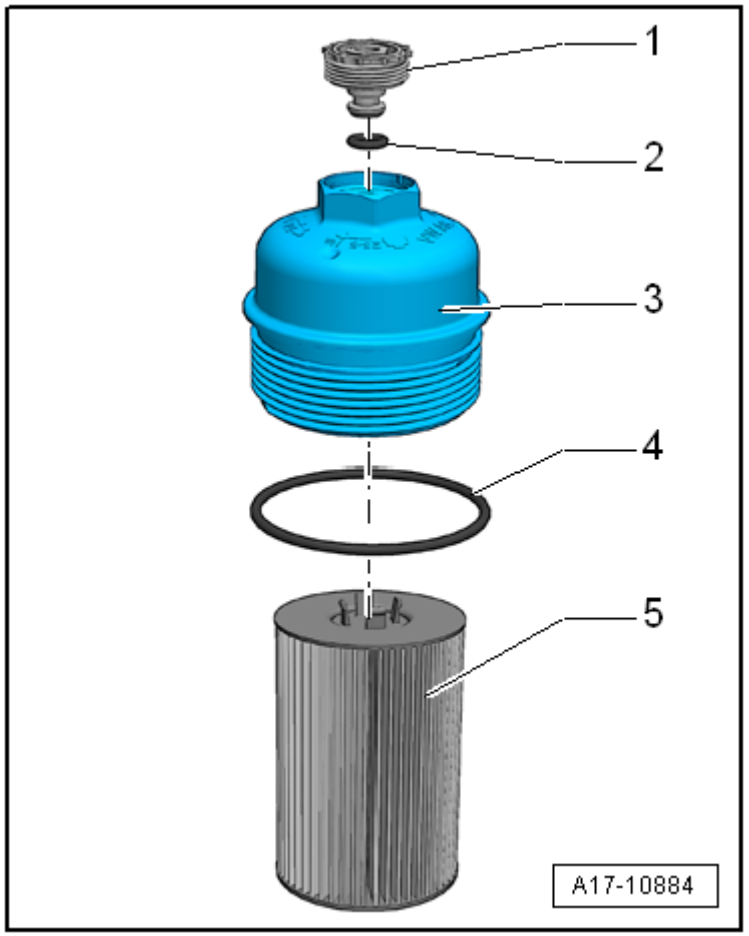

Момент затяжки	Нм
Резьбовая крышка масляного фильтра	25
Резьбовая пробка сливного отверстия резьбовой крышки	5

– отвернуть пробку сливного отверстия.

– Слить моторное масло.

Указание

- *Если моторное масло слито, то необходимо заменить резьбовую пробку сливного отверстия. Это необходимо для обеспечения герметичности.*
- *Соблюдать правила утилизации отработанных материалов!*

– Вкрутить новую пробку маслосливного отверстия с несъёмным уплотнительным кольцом от руки и затянуть установленным моментом.

– Установить „нижний“ (шумоизолирующий) кожух моторного отсека → Глава.

Момент затяжки	Нм
Резьбовая заглушка для слива масла	30

– Заправка моторного масла.

Заправочный объём моторного масла:

- → Таблицы инспекционного сервиса
- Моторное масло: заправочные объёмы и спецификации → Глава

ВНИМАНИЕ!

- ***Запрещается превышать указанные моменты затяжки.***
- ***Слишком сильная затяжка может привести к разгерметизации пробки и даже к повреждению резьбового отверстия.***

Слив моторного масла и замена масляного фильтра, двигатель 2,0 л TSI

Необходимые специальные приспособления, контрольные и измерительные приборы, а также вспомогательные средства

- Приспособление для откачки масла -VAS 6622A-
- Торцевая головка SW 32

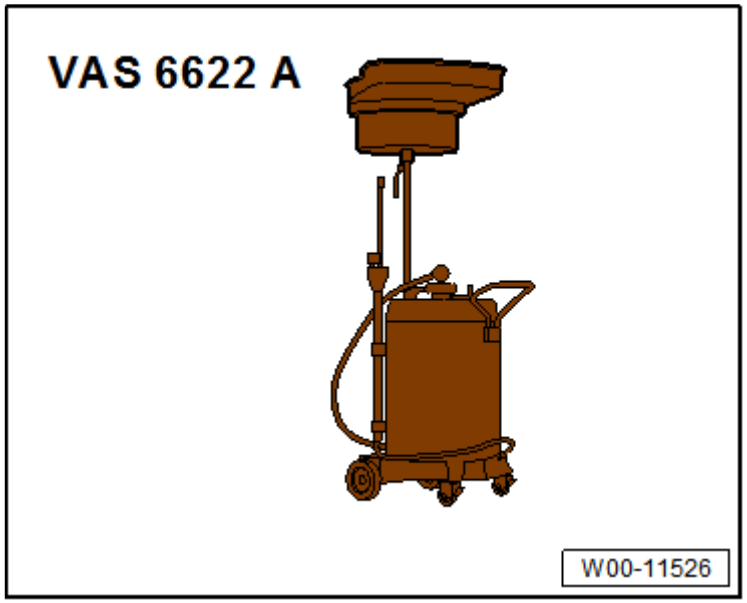

- Динамометрический ключ -V.A.G 1331-
- Салфетка для впитывания масла
- Монтажное приспособление -T10549-

Снятие масляного фильтра.

– Снять кожух двигателя → Глава.

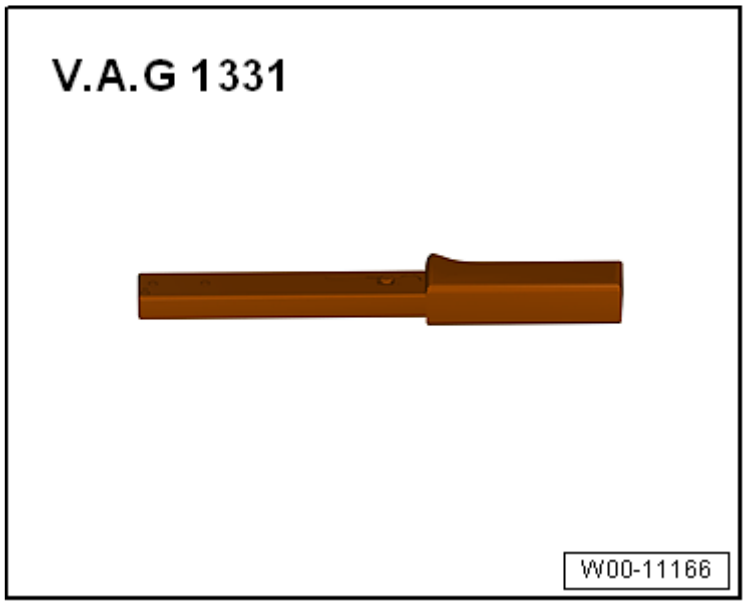

– Отвернуть корпус масляного фильтра -стрелка- с помощью торцевой головки 32 мм.

– Подождать несколько минут, чтобы масло стекло из корпуса масляного фильтра.

– Снять корпус масляного фильтра -стрелка- в сборе.

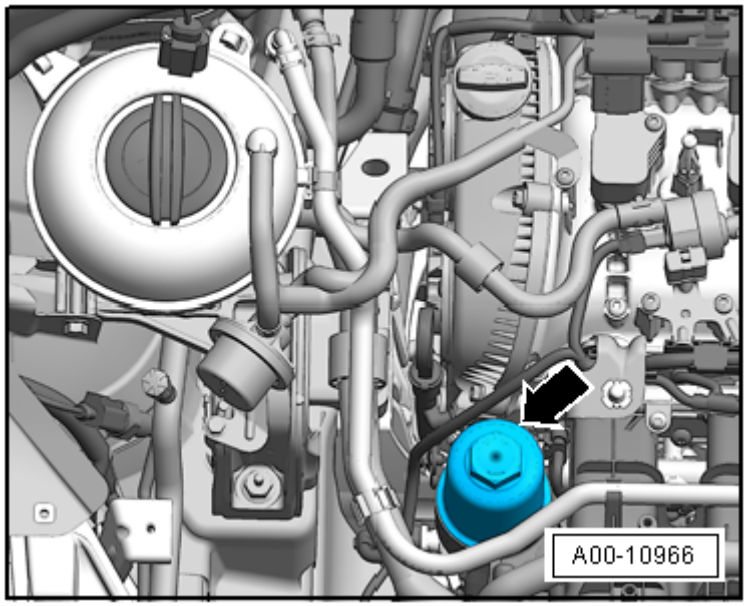

Указание

Не допускать попадания моторного масла на двигатель. При необходимости использовать ветошь.

Замена фильтрующего элемента масляного фильтра

– Извлечь фильтрующий элемент.

– На корпусе масляного фильтра -1- смочить уплотнительное кольцо -2- моторным маслом и установить в паз.

– Заменить фильтрующий элемент -3-.

Указание

Остальные позиции -4, 5, 6- игнорировать!

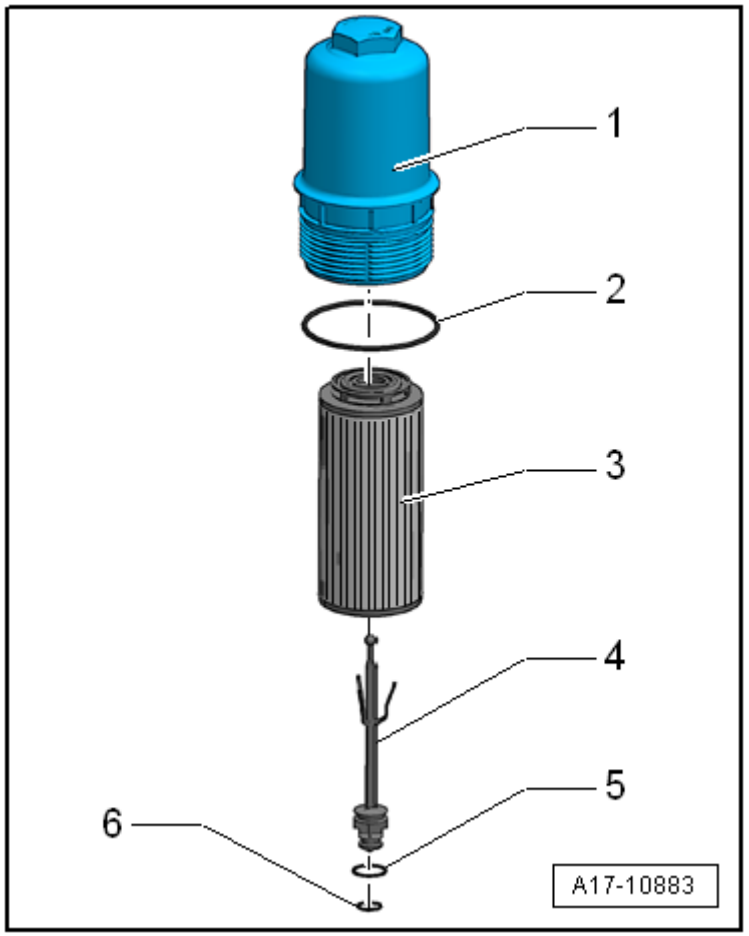

– Затянуть корпус масляного фильтра -стрелка- с помощью торцевой головки 32 мм предписанным моментом.

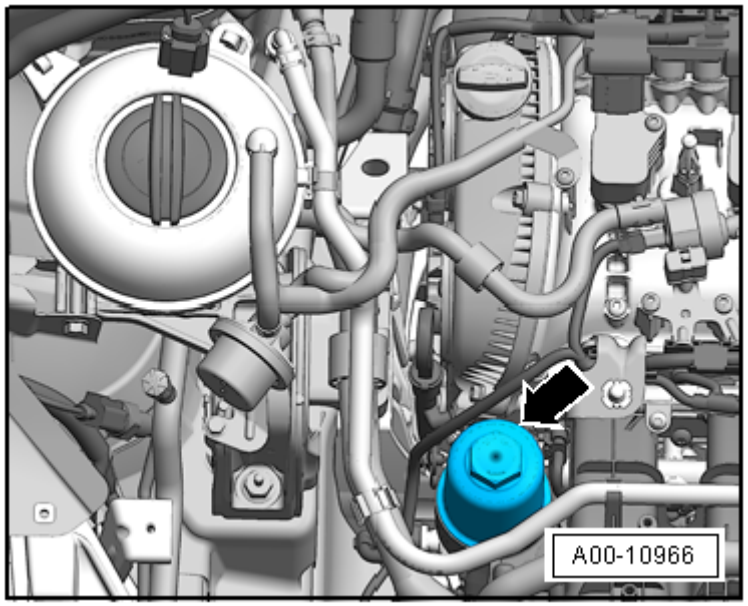

Момент затяжки	Нм
Корпус масляного фильтра	25

– Снять „нижний“ шумоизолирующий кожух моторного отсека → Глава.

– Выкрутить пробку с помощью монтажного приспособления -T10549-.

– Слить моторное масло.

Указание

- *Если моторное масло слито, то необходимо заменить резьбовую пробку. Это необходимо для обеспечения герметичности.*
- *Соблюдать правила утилизации отработанных материалов!*

– Смочить новое уплотнительное кольцо резьбовой пробки моторным маслом.

– Затянуть новую резьбовую пробку до упора с помощью приспособления -T10549-.

– Установить „нижний“ (шумоизолирующий) кожух моторного отсека → Глава.

– Заправка моторного масла.

Указание

Заливать моторное масло медленно! Узкая заливная горловина со сложной структурой корпуса. За счёт этого масло стекает медленно! При необходимости залить моторное масло с помощью воронки VAS 6842.

Заправочные объёмы моторного масла:

- → Таблицы инспекционного сервиса
- Моторное масло: заправочные объёмы и спецификации → Глава

Слив моторного масла и замена масляного фильтра, двигатель 2,0 л TSI „модель R“

Необходимые специальные приспособления, контрольные и измерительные приборы, а также вспомогательные средства

- Приспособление для откачки масла -VAS 6622A-
- Торцевая головка SW 32

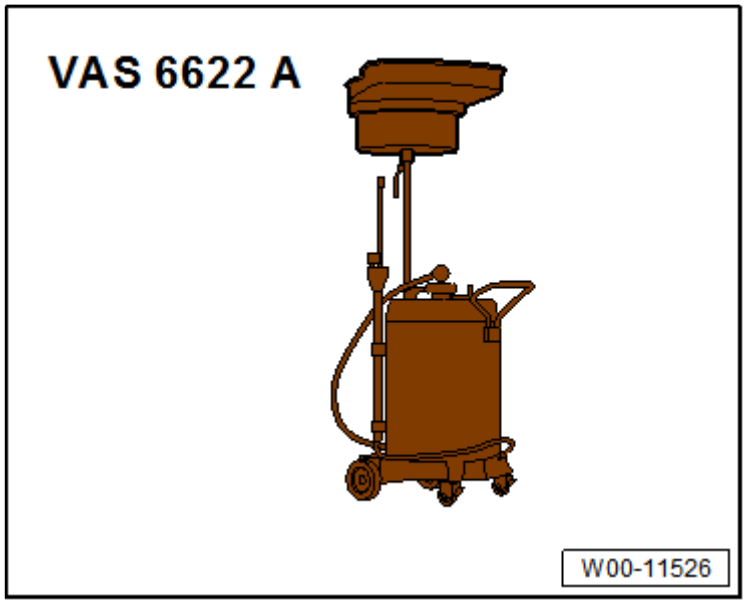

- Динамометрический ключ -V.A.G 1331-
- Салфетка для впитывания масла

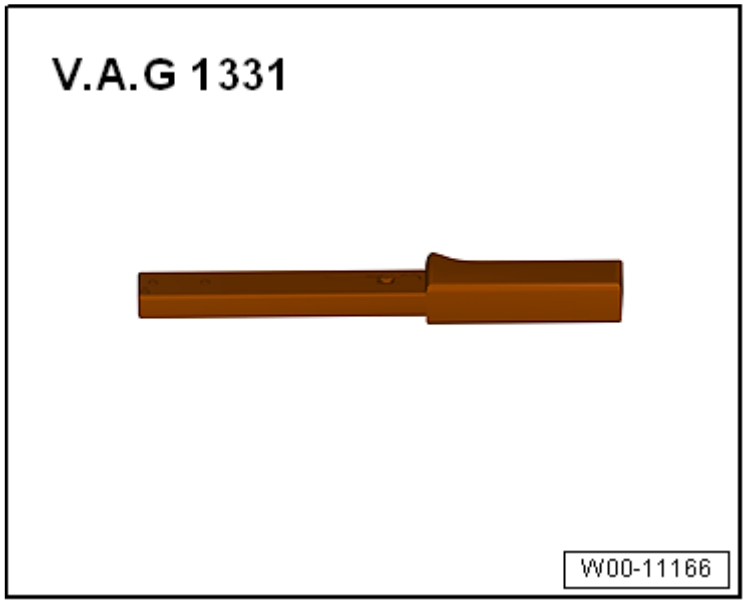

Снятие масляного фильтра.

– Снять кожух двигателя → Глава.

– Отвернуть корпус масляного фильтра -стрелка- с помощью торцевой головки 32 мм.

– Подождать несколько минут, чтобы масло стекло из корпуса масляного фильтра.

– Снять корпус масляного фильтра -стрелка- в сборе.

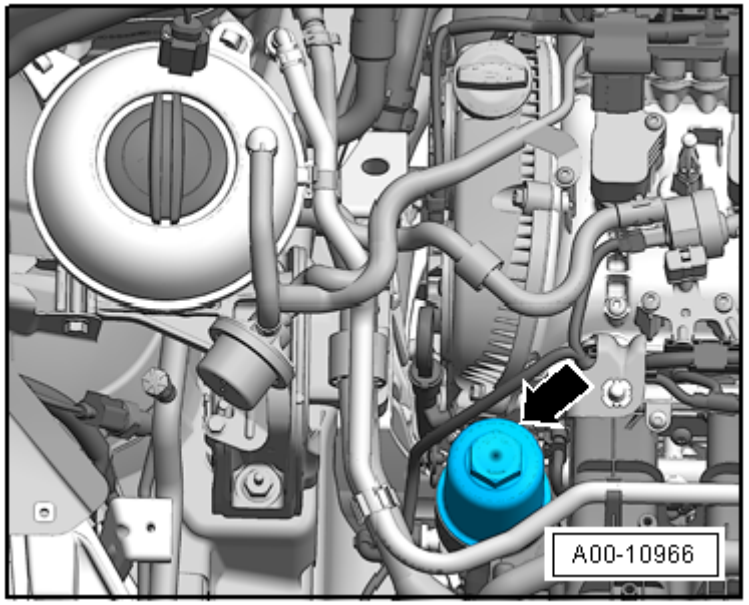

Указание

Не допускать попадания моторного масла на двигатель. При необходимости использовать ветошь.

Откачка моторного масла

– Ввести зонд устройства для откачки и сбора отработанного масла -VAS 6622A- в трубку маслоизмерительного щупа и откачать моторное масло.

Указание

- *Использовать гибкий зонд с максимально возможным диаметром!*

- *Вводить зонд до первого сопротивления! В противном случае наконечник может отклониться от дна масляного поддона и в двигателе останется большое количество старого масла!*
- *Действовать согласно руководству по эксплуатации устройства для откачки и сбора отработанного масла -VAS 6622A-.*

Слив моторного масла

– Снять „нижнюю“ крышку (шумоизолирующий кожух) моторного отсека → Глава.

– Отвернуть и утилизировать пробку сливного отверстия с несъёмным уплотнительным кольцом.

Указание

Соблюдать инструкции по утилизации!

– Слить моторное масло.

Указание

- *Если моторное масло слито, то необходимо заменить резьбовую пробку. Это необходимо для обеспечения герметичности.*
- *Соблюдать инструкции по утилизации!*

– Вкрутить новую пробку от руки и затянуть установленным моментом.

Момент затяжки	**Нм**
Резьбовая пробка сливного отверстия	30

– Установить „нижний“ (шумоизолирующий) кожух моторного отсека → Глава.

– Залить моторное масло → Глава.

Указание

Заливать моторное масло медленно! Узкая заливная горловина со сложной структурой корпуса. За счёт этого масло стекает медленно! При необходимости залить моторное масло с помощью воронки VAS 6842.

– В завершение проверить уровень масла → Глава, при необходимости довести до нормы.

Замена фильтрующего элемента масляного фильтра

– Извлечь фильтрующий элемент.

– На корпусе масляного фильтра -1- смочить уплотнительное кольцо -2- моторным маслом и установить в паз.

– Заменить фильтрующий элемент -3-.

Указание

Остальные позиции -4, 5, 6- игнорировать!

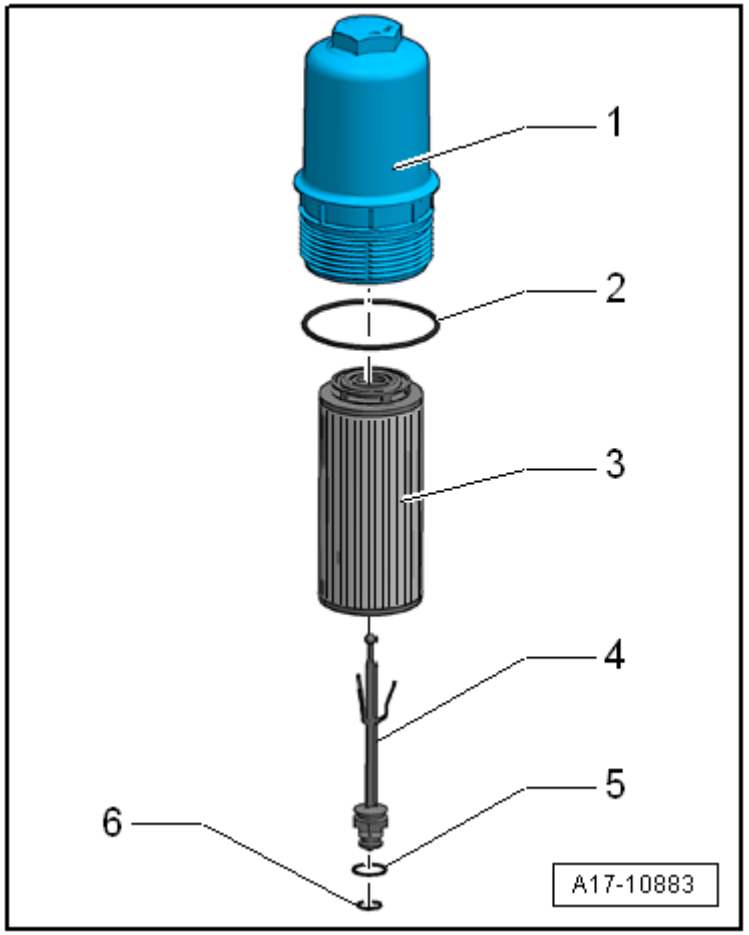

– Затянуть корпус масляного фильтра -стрелка- с помощью торцевой головки 32 мм предписанным моментом.

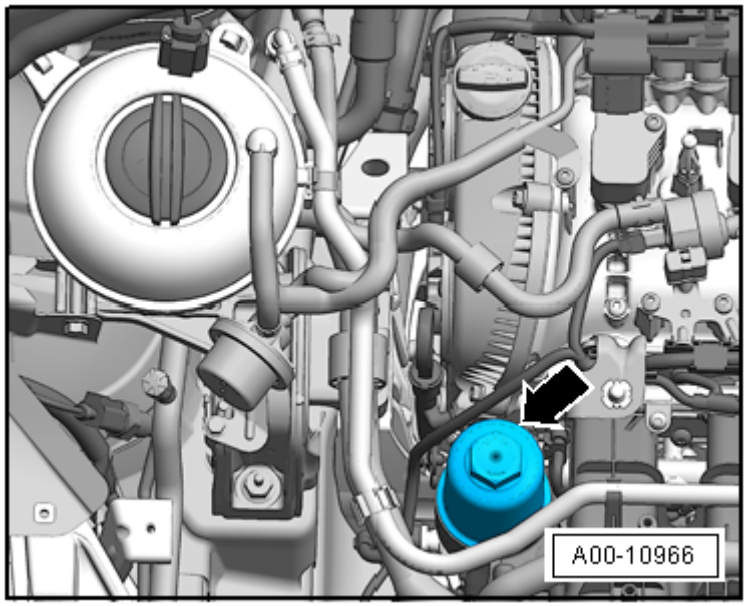

Момент затяжки	Нм
Корпус масляного фильтра	25

Заправка моторного масла

– Заправка моторного масла. → Глава

Указание

Заливать моторное масло медленно! Узкая заливная горловина со сложной структурой корпуса. За счёт этого масло стекает медленно! При необходимости залить моторное масло с помощью воронки VAS 6842.

– В завершение проверить уровень масла → Глава, при необходимости довести до нормы.

– Установить кожух двигателя → Глава.

Заправка моторного масла

Необходимые специальные приспособления, контрольные и измерительные приборы, а также вспомогательные средства

- Воронка для заправки масла -VAS 6842-

– Для заливки масла при необходимости использовать воронку -VAS 6842-.

Моторное масло: заправочные объёмы и спецификации → Глава
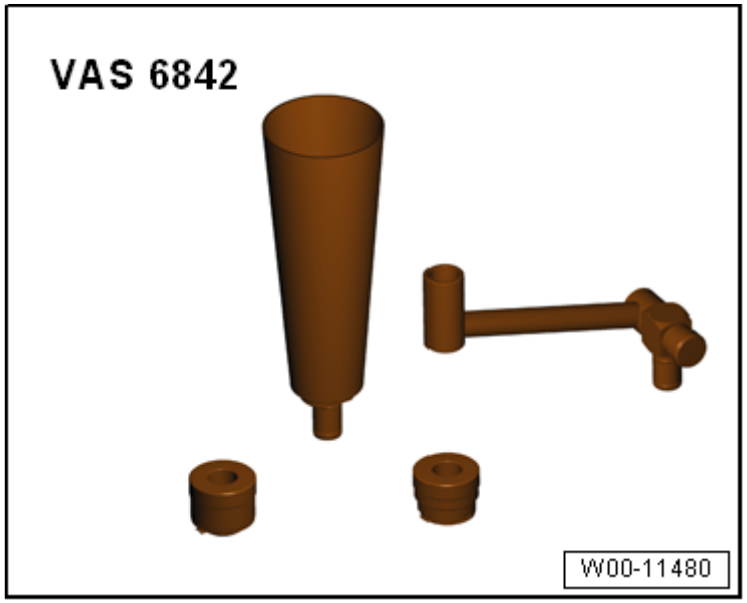
Моторное масло: проверка уровня → Глава